Bedienungs-, Installations- und Serviceanleitung

Lucid nembus
LED-Außenleuchte

Lesen Sie diese Anleitung bevor Sie die Leuchte installieren,
in Betrieb nehmen, lagern oder damit umgehen.



Diese Installations- und Serviceanleitung, Ausgabe V3.1 - 2026 gilt für die
LED-Leuchten Lucid nembus

IP66 IK09

LIGHTS 4 Europe GmbH & Co. KG
Eduard-Breuninger-Str. 67
D-71522 Backnang
Tel.: +49 7191 32 30 20
Fax: +49 7191 32 30 19
Mail: info@lights.de

Geschäftsführung:
Martina Rehm

Komplementär:
LIGHTS Administration GmbH

Amtsgericht Stuttgart
HRA-Nr.: 723 999
USt.-Id-Nr.: DE 264 379 235
EORI-Nr. DE 729 37 12
WEEE-Reg.-Nr.: DE 532 792 42

Deutsche Bank
IBAN DE69 600 700 240 196 498 000
BIC DEUTDEDBSTG

www.lights.de

Installation - Allgemeine Sicherheitshinweise



ACHTUNG – STROMSCHLAGGEFAHR!

Das Arbeiten an elektrischen Systemen ist geeignetem Fachpersonal vorbehalten. Es besteht die Gefahr tödlicher Stromschläge. Vor Arbeiten an elektrischen Systemen und Schaltanlagen sind diese komplett stromlos zu schalten und gegen versehentliches Wiedereinschalten zu sichern. Prüfen Sie vor der Berührung stromführender Bauteile und Kabel mit geeigneten Geräten (Phasenprüfer, Messgeräte), ob diese tatsächlich stromlos geschalten sind.

- Lesen Sie zuerst die komplette Bedienungsanleitung durch, sie enthält wichtige Informationen für die richtige! Montage und den Betrieb.
- Bei Schäden, die durch Nichtbeachten dieser Bedienungsanleitung verursacht werden, erlischt die Gewährleistung/Garantie! Für direkte Schäden sowie für Folgeschäden übernehmen wir keine Haftung!
- Bei Sach- oder Personenschäden, die durch unsachgemäße Handhabung oder Nichtbeachten der Sicherheitshinweise verursacht werden, übernehmen wir keine Haftung! In solchen Fällen erlischt die Gewährleistung/Garantie!
- Das Produkt darf nur vom Fachpersonal für die Installation geöffnet werden.
- Das Leuchtmittel kann durch den Hersteller getauscht werden.
- Installieren Sie das Produkt nicht auf feuchtem oder leitendem Untergrund.
- Installieren Sie das Produkt nur im ausgeschalteten Zustand.
- Zur Vermeidung von Gefährdung darf eine beschädigte äußere flexible Leitung dieser Leuchte ausschließlich! vom Hersteller, seinem Stellvertreter oder einer vergleichbaren Fachkraft ausgetauscht werden.
- Installieren Sie das Produkt nur in dafür vorgesehenen elektrischen Systemen und Spannungsbereichen.! Prüfen und vergleichen Sie hierzu die Angaben auf dem Typenschild des Produktes.
- Trennen Sie das Produkt bei einem auftretenden Defekt sofort vom Stromnetz und ggf. anderen verbundenen! Geräten. Sichern Sie anschließend beides vor versehentlichem Wiedereinschalten.
- Wenn der gefahrlose Betrieb des Produktes nicht mehr gewährleistet ist, trennen Sie das Produkt ebenfalls! sofort vom Stromnetz und ggf. anderen verbundenen Geräten. Sichern Sie auch hier beides vor dem versehentlichen Wiedereinschalten. Der gefahrlose Betrieb des Produktes ist z.B. bei defektem oder beschädigtem! Gehäuse oder Zuleitungskabel sowie bei Eindringen von Gegenständen nicht mehr gewährleistet.
- Verwenden Sie passende und zugelassene Zuleitungskabel und Kabelverbinder bzw. Kabelklemmen in ausreichender Dimensionierung. Achten Sie auf festen Sitz der Kabel in den Verbindern. Herausrutschende oder! offen liegende Kabel bedeuten eine extrem hohe Stromschlag- und Brandgefahr.
- Sorgen Sie bei allen Arbeiten unter der Decke, an Masten oder anderen hoch gelegenen Montagestellen für! einen sicheren Stand mittels zugelassenen und geprüften Leitern oder Steigern sowie eine Absturzsicherung! für das Personal, für das Arbeitswerkzeug und für das zu installierende Produkt. Sperren Sie den Bereich! unter dem Installationsbereich ausreichend ab.
- Bei der Anwendung der Leuchte in chemisch belasteten Umgebungsatmosphären oder deren Einsatz in erhöhten Umgebungstemperaturen halten Sie bitte Rücksprache mit Ihrem Berater.
- In jedem Fall ist vor der Installation das Datenblatt des Netzteilherstellers zu beachten. Dieses finden Sie auf der Homepage des jeweiligen Herstellers, welcher auf dem Netzteil angegeben ist.
- Bei DALI Ausführungen gelten die Grundsätze der DALI Aliance.

Einleitung

Sehr geehrte Kundin, sehr geehrter Kunde,

vielen Dank für den Erwerb dieses Produktes aus unserem Haus und das damit entgegengebrachte Vertrauen.

Bitte lesen Sie vor der Verwendung des Produktes diese Bedienungs-, Installations- und Serviceanleitung aufmerksam durch.

Diese Anleitung richtet sich an geeignetes Fachpersonal (z.B. Elektriker, Installateure oder Techniker), das mit der Installation und der Wartung dieses Produktes beauftragt ist. Sie gilt für alle Ausführungen der LED-Leuchten Lucid nembus. LED-Leuchten der Serie Lucid nembus sind Leuchten für den professionellen Einsatz im Außenbereich.

Das Fachpersonal muss mit allen die Elektrotechnik betreffenden Vorschriften u nd Sicherheitsvorkehrungen vertraut sein und diese in jedem Fall ordnungsgemäß anwenden.

Die Anleitung ist nicht für Anwender und Endkunden ohne spezielle Fachkenntnisse geeignet und vorgesehen.

Bei Fragen zum Umgang mit Leuchten, die in dieser Anleitung nicht beantwortet werden, wenden Sie sich bitte an:

LIGHTS 4 Europe GmbH & Co. KG
Eduard-Breuninger-Str. 67
71522 Backnang
Deutschland

Telefon +49 7191 323020
Telefax +49 7191 323019
Email: info@lights.de

Wir wünschen Ihnen viel Freude beim Energiesparen.

Produktbeschreibung & Anwendungsbereiche

Die LED-Leuchten der Serie Lucid nembus werden komplett mit Netzteil / Treiber zum Betrieb für die Leuchte geliefert.

Die Lucid nembus eignet sich für den professionellen Einsatz für Zufahrtsstraßen und Verkehrswege, Ladezonen, Außenlagerbereiche, Containerterminals, Parkflächen, Sportanlagen und öffentliche Anlagen.

Die Lucid nembus unterliegt der Qualitätsprüfung nach europäischem Standard. In drei Größen lieferbar kommt der Vorfeldfluter überall da zum Einsatz, wo passgenaue Helligkeit gefragt ist. Die Leuchte ist in unterschiedlichen Leistungsstärken erhältlich. Verschiedene Hochleistungsoptiken für grenzenlose Flexibilität. Das Longlife-Netzteil und hermetisch abgeschlossene Lichtmodule schützen vor Umwelteinflüssen und garantieren eine lange Lebensdauer. Die Leuchte aus Aluminiumdruckguss besitzt eine Druckausgleichsmembrane, um hohe Temperaturunterschiede auszugleichen.

Typenschilder

Zur genauen Identifizierung des erworbenen Produktes finden Sie Angaben zu Modell und Artikelnummer auf dem Typenschild. Wir empfehlen Ihnen, diese Angaben vor der Montage zu notieren, damit Sie später bei Fragen zur Verfügung steht. Dies ermöglicht Ihnen und uns eine schnellere Bearbeitung Ihres Anliegens.

Das Label mit der Seriennummer und der Produktbeschreibung darf nicht vom Produkt entfernt werden. Das Entfernen von Seriennummern kann zum Garantieverlust führen!

Symbole

CE	Mit der Anbringung der CE-Kennzeichnung bestätigt der Hersteller, dass das Produkt den produktspezifisch geltenden europäischen Richtlinien entspricht.
RoHS	Keines der Bauteile dieses Produktes übersteigt die zulässigen Grenzwerte für den Einsatz von gefährlichen Stoffen gemäß der RoHS-Richtlinie 2011/65/EU
IP66	Das IP-Schutzbewertungssystem klassifiziert den Schutzgrad, den ein Gehäuse für elektrische Geräte gegen Feststoffe (z.B. Staub) und Flüssigkeiten (Wasser, Öl etc.) bietet. IP 66 bedeutet 6 = staubdicht und 6 = geschützt gegen starkes Strahlwasser.
	Alle elektrisch leitfähigen Gehäuseteile des Betriebsmittels sind mit dem Schutzleitersystem der festen Elektroinstallation verbunden, welches sich auf Erdpotential befindet.
	Mit diesem Symbol gekennzeichnetes Elektroprodukt darf nicht in den Hausmüll geworfen werden.
IK09	Das Gehäuse hält Schläge von mindestens 5kg aus 200mm Fallhöhe aus, ohne dabei Absplitterungen oder technische Beeinträchtigungen zu erleiden.

Montage der Leuchte

Vor Beginn der Montage muss die Zuleitung stromlos geschaltet werden!

- Kein Ab- oder Anklemmen unter Spannung!
- Installation nur durch einen qualifizierten Elektriker!

Packen Sie die Leuchte aus

Für das Anklemmen der Anschlussleitung muss die Leuchte geöffnet werden.

Öffnen Sie den Leuchtkörper in dem Sie die 3 sechskant Schrauben am Rücken des Leuchtgehäuse lösen.

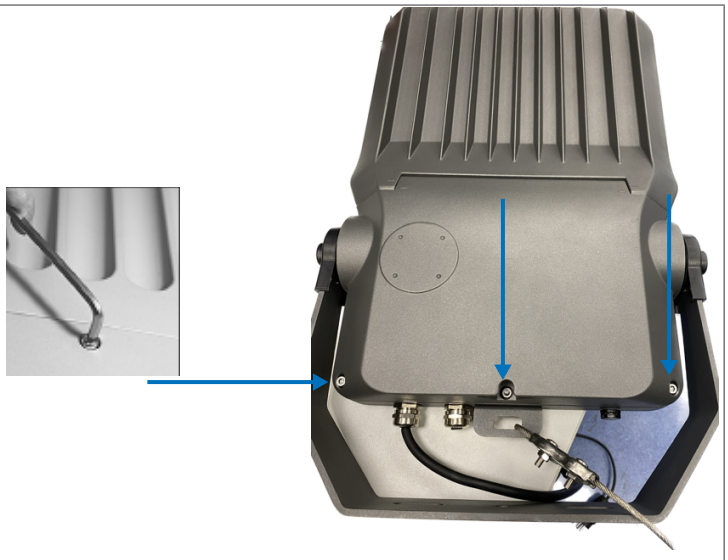

Führen Sie die Anschlussleitung durch die Kabelverschraubung der Leuchte (zwischen Leuchte und U Bügel) Schließen Sie das Anschlusskabel an der Klemmleiste wie abgebildet an.

L = Phase (braun/brown)

PE/Erdung = (gelb/grün/yellow/green)

N = Nullleiter (blau/blue)

Die Klemmenbelegung finden Sie ebenfallsauf der Klemme selbst.

Die Kabelverschraubung fest anziehen, damit die Zugentlastung des Kabels und die Schutz-art IP66 gewährleistet ist.

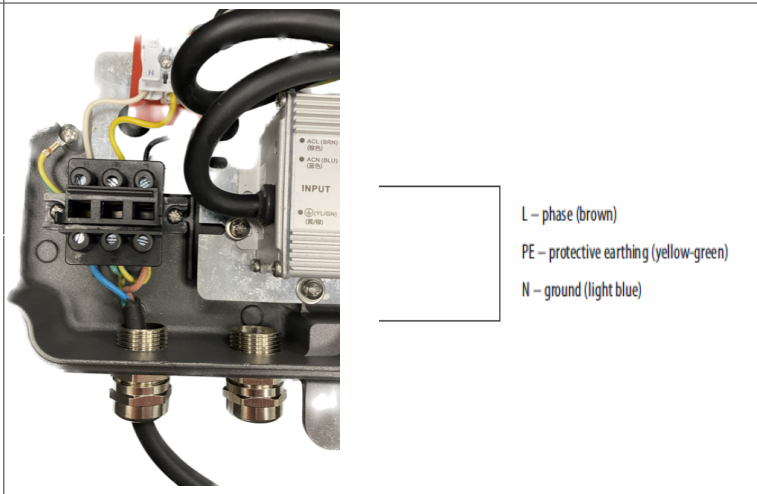

Nachdem Sie den Deckel des Gehäuses geschlossen haben müssen Sie die Schrauben wieder fest anziehen um die IP66 Schutzklasse zu gewährleisten.

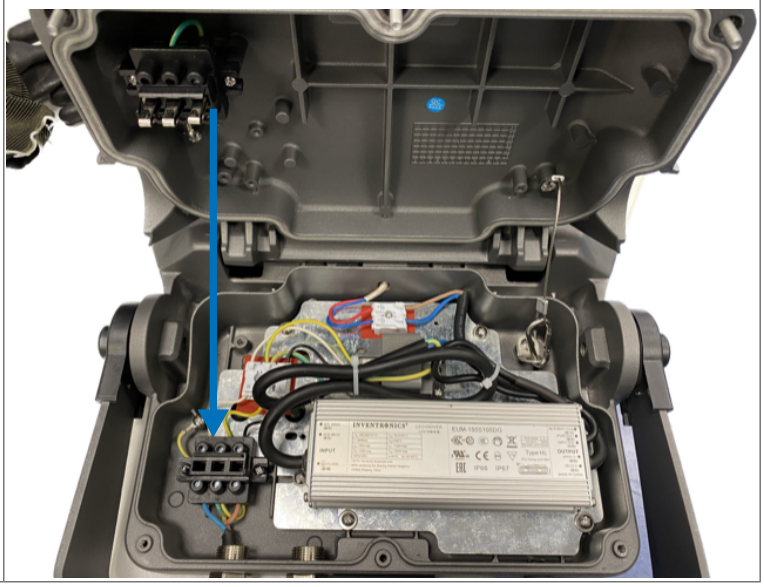

IG_Lucid _nembus_DE_20.11.2026_V3.1 - Abbildung ähnlich, technische Änderungen vorbehalten

Befestigen Sie die Leuchte am ausgewählten Ort, der ausreichend Halt bietet. Verwenden Sie hierfür entsprechende Befestigungsmaterialien, welche gewährleistet, dass die Leuchte durch Witterung oder Sturm nicht abstürzt oder ausbricht! Als zusätzliche Sicherung empfehlen wir die Auffanghilfe zu installieren, welche sich ebenfalls an der Leuchte befindet (siehe Abbildung).!	 
Stellen Sie die Neigung der Leuchte nach ihren Wünschen ein. ein. Nachdem die gewünschte Position erreicht ist, ziehen Sie die Schrauben wieder fest an.	

Wartung, Pflege und Reinigung

Das vorliegende Produkt ist wartungsfrei und beinhaltet damit keine vom Nutzer zu überprüfenden oder zu wechselnden Bauteile. Bei der Demontage der Typenschilder erlischt der Gewährleistungsanspruch.

Wir empfehlen eine regelmäßige Überprüfung der Verschraubung und der Verkabelung sowie eine Sichtprüfung des Gehäuses und des Diffusors auf eingedrungene Fremdkörper oder oberflächliche Beschädigungen. Bei Wartungs- und Reinigungsarbeiten ist das Produkt stromlos zu schalten und gegen versehentliches Wiedereinschalten zu sichern. Wir empfehlen die Reinigung mit einem feuchten, weichen und fusselfreien Tuch. Verwenden Sie keine Scheuerschwämme oder aggressiven Reiniger.

Beachten Sie hierzu auch die allgemeinen Sicherheitshinweise im Kapitel **INSTALLATION**.

RECYCLING

Die Lucid regulus wurde unter Verwendung hochwertiger Materialien und Komponenten entwickelt und hergestellt. Das Symbol bedeutet, dass für dieses Produkt die europäischen Richtlinien gültig sind und nicht in den Hausmüll geworfen werden darf. Bitte informieren Sie sich über die geltenden Richtlinien zur getrennten Sammlung von Elektro- und Elektronik-Altgeräten in Ihrem Land. Richten Sie sich bitte nach den geltenden Bestimmungen in Ihrem Land und entsorgen Sie Altgeräte nicht über Ihren Haushaltsabfall. Durch die korrekte Entsorgung Ihrer Altgeräte werden Umwelt und Menschen vor möglichen negativen Folgen geschützt und Sie leisten einen Beitrag zur Schonung wertvoller Ressourcen.

IG_Lucid _nembus_DE_20.11.2026_V3.1 - Abbildung ähnlich, technische Änderungen vorbehalten

Artikel-Nr.	Abstrahlwinkel	Farbtemperatur	CCT (K)	Lichtausbeute	EAN
Lucid nembus XS | Standardausführung					
18401	asymmetrisch	normalweiß	4.000 K	12.500 lm / 80 W	4050047184023
18401	asymmetrisch	normalweiß	4.000 K	15.600 lm / 100 W	4050047184023
Lucid nembus S | Standardausführung					
18403	asymmetrisch	normalweiß	4.000 K	18.700 lm / 120 W	4050047184023
18403	asymmetrisch	normalweiß	4.000 K	23.500 lm / 150 W	4050047184023
18404	asymmetrisch	normalweiß	4.000 K	28.100 lm / 180 W	4050047184023
18404	asymmetrisch	normalweiß	4.000 K	31.200 lm / 200 W	4050047184023
Lucid nembus M | Standardausführung					
18413	asymmetrisch	normalweiß	4.000 K	40.000 lm / 240 W	4050047184122
Lucid nembus L | Standardausführung					
18423	asymmetrisch	normalweiß	4.000 K	48.000 lm / 320 W	4050047184221

Photometrie

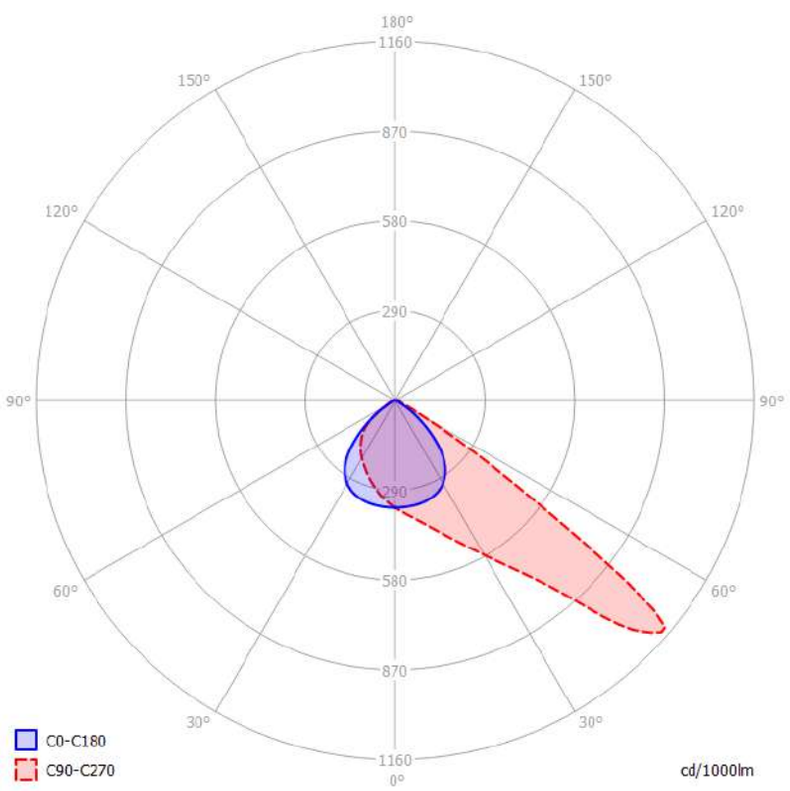

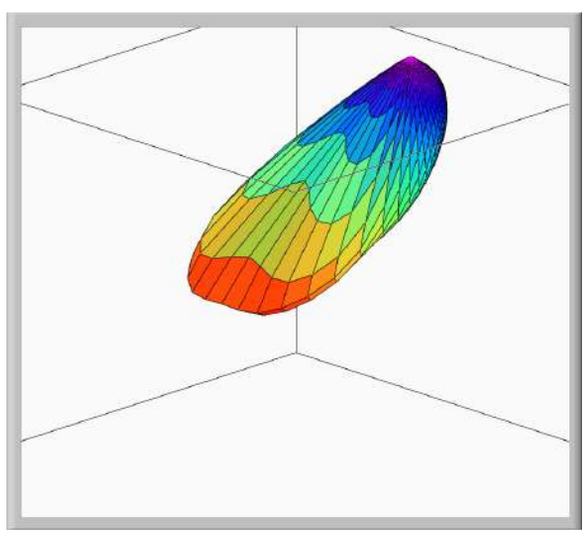

m.	Ø 50% C0-180	Ø 50% C90-270
1	2.1	2.3
1.5	3.1	3.5
2	4.2	4.6
2.5	5.2	5.8
3	6.2	7
3.5	7.3	8.1
4	8.3	9.3

C0-180: 92°
C90-270: 98°

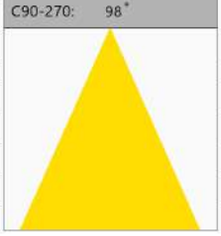

E (lux)
8146
3620
2036
1303
905
665
509

Luminaire Efficacy	
156	(lumen per Watt)
Half-peak diam $C_{0\text{-}180}$	
2.08	x diameter(m)
Half-peak diam $C_{90\text{-}270}$	
2.32	x diameter(m)
Illuminance	
8146	/ distance²(lux)
Total Output	
23527	(lumen)

Energieeffizienzlabel ab 2022 nach neuer Klassifizierung

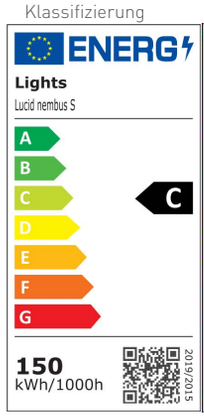

Energieeffizienzlabel bis 2021

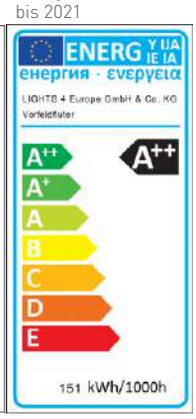

IG_Lucid_nembus_DE_20.11.2026_V3.1 - Abbildung ähnlich, technische Änderungen vorbehalten

Produktdaten | Lucid nembus

Produktmerkmale

Produktfamilie:	Lucid nembus
Schutzart:	IP 66
Schutzklasse:	I
mechanische Beständigkeit:	IK 09
Umgebungstemperatur:	-35 °C bis +50 °
Tc max:	90°
Material Gehäuse:	Aluminiumguss pulverbeschichtet in schiefergrau (RAL 7015), Schrauben aus Edelstahl (rostfrei) Version L silbergrau RAL 9006 mit IK09
Material Optik:	PC mit Echtglasabdeckung
Zertifizierung:	CE, Treiber ENEC zertifiziert
LED Lebensdauer:	L70 B50 bis zu 102.000 h @ Ta = 25°C
Abmessungen & Nettogewicht:	Lucid nembus XS 510 X 270 X 82 mm / 6.800 g Lucid nembus S: 580 x 350 x 82 mm / 10.500 g Lucid nembus M: 695 x 450 x 92 mm / 15.500 g
Montageart:	Wandmontage an Befestigungsbügel (Teil der Leuchte) von 3 m bis 15 m Höhe
Anschlussart:	Trennklemme im Gehäuse

Lichttechnische Eigenschaften

Optik:	asymmetrisch 96° / 27°
Farbwiedergabe:	Ra > 70

Elektrische Daten

Netzspannungsbereich:	100- 240 VAC
Netzfrequenz:	50/60 Hz
Vorschaltgerät:	elektrisches Vorschaltgerät mit Überspannungsschutz
Steuerung optional:	CLO, DALI
Treibereffizienz:	bis zu 93% eff.
Energieeffizienzklasse:	A ++ (C)*
SDCM:	5

Besondere Anforderungen

Die Leuchte erfüllt die grundlegenden Anforderungen der anwendbaren EU-Richtlinien und des Produktsicherheitsgesetzes und trägt die CE-Kennzeichnung. Bei Anwendung der Leuchte in chemisch belasteten Umgebungsatmosphären, unter erhöhten Umgebungstemperaturen oder hoher bzw. kondensierender Luftfeuchtigkeit halten Sie bitte Rücksprache mit Ihrem Berater.

*seit 2022 nach neuer Energieeffizienzklassifizierung

IG_Lucid_nembus_DE_20.11.2026_V3.1 - Abbildung ähnlich, technische Änderungen vorbehalten

Abmessungsskizze

Lucid nembus XS

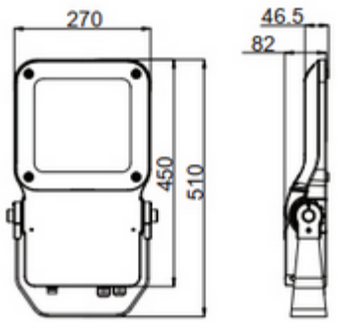

Lucid nembus S

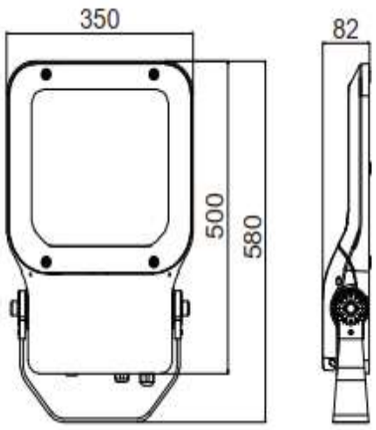

Lucid nembus M

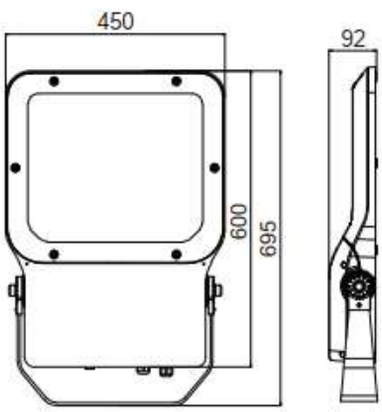

Die technischen Angaben dienen der groben Orientierung +/- 10%
Unsere Produkte unterliegen einem ständigen technischen Fortschritt und können daher in ihrem Design und ihrer Zusammensetzung abweichen.
Druckfehler und Irrtümer vorbehalten!

IG_Lucid _nembus_DE_20.11.2026_V3.1 - Abbildung ähnlich, technische Änderungen vorbehalten

Gewährleistungszeit

1. Die Gewährleistung beträgt 3 Jahre, sofern beim Kaufvertrag keine Garantieverlängerung gegen Aufpreis abgeschlossen wurde. Sie beginnt mit der Auslieferung. Gewährleistungsansprüche sind grundsätzlich schriftlich anzumelden.

2. Zur Geltendmachung eines Gewährleistungsanspruches ist der Kaufbeleg vorzulegen, aus dem das Liefer- bzw. Kaufdatum ersichtlich ist. Bei Beanspruchung einer Gewährleistung ist das Gerät an Ihren Fachhändler oder an folgende Anschrift einzusenden:

3.

LIGHTS 4 Europe GmbH & Co. KG (im folgenden LIGHTS genannt)
Eduard-Breuninger-Str. 67
D-71522 Backnang
Email: info@lights.de

Von der Gewährleistung sind alle Konstruktions-, Material- und Fabrikationsfehler abgedeckt.

3. Von der Gewährleistung ausgeschlossen sind alle Fehler und Mängel, welche auf die folgenden Punkte zurückzuführen sind:

   a. Nichtbeachtung der Bedienungsanleitung und der Sicherheitshinweise.
   b. Natürliche Abnutzung.
   c. Äußere Einwirkungen, z.B. Transportschäden, Beschädigungen durch Stoß-, Schlag- oder Überhitzung sowie chemische oder elektrochemische Einwirkungen wie z.B. von Wasser, Säuren oder nicht bestimmungsgemäßem Gebrauch.
   d. Reparaturen oder Abänderungen die durch nicht autorisierte dritte Personen vorgenommen wurden.
   e. Verwendung ungeeigneter Zubehörteile.
   f. Demontage des Typenschildes
   g. Zu hohe Umgebungstemperatur
   h. Überschreitung der zulässigen Spannung
   i. Überschreitung der zulässigen Spannung
   j. Missachtung der Datenblätter des Netzteilhersteller, sowie Missachtung der Dali Aliance Richtlinien.

4. Des Weiteren ausgeschlossen sind: Schäden durch unsachgemäße Behandlung, Montage bzw. Wartung der Leuchte (siehe Montageanweisung) Schäden auf Grund von höherer Gewalt, von Feuer oder von Vandalis-mus sowie Unfallschäden.

5. Innerhalb der Gewährleistungszeit auftretende Fehler beseitigt LIGHTS für Sie nach Absprache mit dem Fachhändler. Dies geschieht entweder durch Instandsetzung oder Ersatz des betreffenden Teiles. Ausgewechselte Teile werden Eigentum von LIGHTS. Weitergehende Ansprüche, gleich welcher Art, insbesondere Schadenersatzansprüche sind ausgeschlossen.

6. Von der Garantie ausgeschlossen sind:
   a. Kosten für die Demontage / Montage der defekten bzw. reparierten Leuchte
   b. Kosten für die Rücksendung der defekten Leuchte

7. LED-Leuchten der Fa. LIGHTS unterliegen einer kontinuierlichen Weiterentwicklung im Sinne des technischen Fortschritts. Aus diesem Grund muss im Fall einer Reparatur oder eines Austausches die reparierte bzw. Ersatzleuchte in ihrer Ausführung der Originalausführung der reklamierten Leuchte nicht entsprechen, sondern kann gegebenenfalls in ihren Gebrauchseigenschaften gleich- bzw. höherwertig sein. LIGHTS behält sich das Recht auf Änderungen der Garantiefristen, Festpreisregelungen und Bedingungen ohne vorherige Ankündigung vor. Garantien mit gültiger Registrierung vor dem Zeitpunkt der Änderung sind davon jedoch nicht betroffen. LIGHTS behält sich das Recht vor, die abschließende Entscheidung hinsichtlich der Gültigkeit eines Garantieanspruchs zu treffen.

IG_Lucid _nembus_DE_20.11.2026_V3.1 - Abbildung ähnlich, technische Änderungen vorbehalten

Rechtliche Hinweise

Diese Bedienungsanleitung enthält die erforderlichen Informationen für die bestimmungsgemäße Verwendung.

Die Kenntnis und das Befolgen der in dieser Bedienungsanleitung enthaltenen Anweisungen sind Voraussetzung für die gefahrlose Verwendung sowie für die Sicherheit bei Betrieb. Diese Bedienungsanleitung kann nicht jeden denkbaren Einsatz berücksichtigen. Die LED-Leuchte ist für die Verwendung im Außenbereich konzipiert.

Außerdem weisen wir darauf hin, dass der Inhalt dieser Bedienungsanleitung nicht Teil einer früheren oder bestehenden Vereinbarung, Zusage oder eines Rechtsverhältnisses ist oder dieses abändert. Die Bedienungsanleitung enthält Informationen, die durch Copyright geschützt sind. Das Erstellen von Fotokopien oder Übersetzungen in eine andere Sprache sind ohne vorherige schriftliche Zustimmung durch *LIGHTS 4 Europe GmbH & Co. KG* - Deutschland nicht zulässig.

LED-Leuchten und Leuchtmittel der Fa. *LIGHTS 4 Europe GmbH & Co. KG* unterliegen einer kontinuierlichen Weiterentwicklung im Sinne des technischen Fortschritts.

IG_Lucid _nembus_DE_20.11.2026_V3.1 - Abbildung ähnlich, technische Änderungen vorbehalten

Die technischen Angaben dienen der groben Orientierung +/- 10%
Unsere Produkte unterliegen einem ständigen technischen Fortschritt und können daher in ihrem Design und ihrer Zusammensetzung abweichen.
Druckfehler und Irrtümer vorbehalten!

LIGHTS 4 Europe GmbH & Co. KG

Eduard-Breuninger-Str. 67
71522 Backnang
Deutschland

Tel.: +49 7191 32 30 20
Fax: +49 7191 32 30 19

E-Mail: info@lights.de

www.lights.de

