Lucid Mars
Baustellen und Einsatzleuchte

Die tragbare Baustellenleuchte Lucid Mars überzeugt durch grenzenlose Flexibilität; sofort einsatz- und transportbereit sorgt sie dank 360° Abstrahlung für ein für blendfreies und komfortables Arbeiten. Dank der guten Energieeffizienz werden Beleuchtungsanforderungen besonders sparsam abgedeckt. Die Lucid Mars entfaltet ihre volle Leuchtkraft sofort nach dem Einschalten,
dank geringer Hitzeentwicklung ist auch keine Abkühlzeit mehr einzuhalten.

Einsatzbereiche

360°/ 190° Außenleuchte für Baustellen,Service oder Wartungsarbeiten, Event Banketts,Camping und Rettungsplätze.

Ausführung

Hohe Systemeffizienz bis zu 90 lm/W. Erhältlich in der Leistungsstärke 200 Watt und 300 Watt. Die wasserresistente Leuchte (IP65) ist für den Außenbereich geeignet und ist mit dem aus Aluminium Druckguss bestehendem Gehäuse bruch- und schlagfest bis IK10. Über den verstellbaren Bügel, kann die Lucid Mars auf einem tragbaren Standfuß platziert werden oder durch das magnetische Untergestell auf einem magnetischem Untergrund gesetzt werden. Die Kabellänge kann auf Wunsch angepasst werden.

Lichtstrom	bis zu 24.300 lm
Lichtausbeute	bis zu 81 lm/W
CRI / Ra	CRI > 80
Farbtemperatur	5.000 K (weitere auf Anfrage)
Abstrahlwinkel	360°/ 190°

Vorteile:

- Lichtstrom bis zu 27.000 lm
- Bedeutende Energieeinsparung
- Flexibel in verschiedenen Anwendungsmöglichkeiten
- Einfaches transportieren
- 360° Lichtverteilung
- IP65
- Robustes IK10 Gehäuse und Optik

CE RoHS IK 10 IP65

Artikel-Nr.	Abstrahlwinkel	Farbtemperatur	CCT (K)	Lichtausbeute	EAN
Lucid Mars L l Standardausführung 200 W					
61001	360° / 190°	tageslichtweiß	5.000 K	16.200 lm / 200 W	4050047610010

Lucid Mars L l Standardausführung 300 W					
61002	360° / 190°	tageslichtweiß	5.000 K	24.300 lm / 300 W	4050047610027

** Auf Anfrage erhalten Sie die Lucid Mars auch in weiteren Ausführungen bzw. Lichtfarben.*

Photometrie

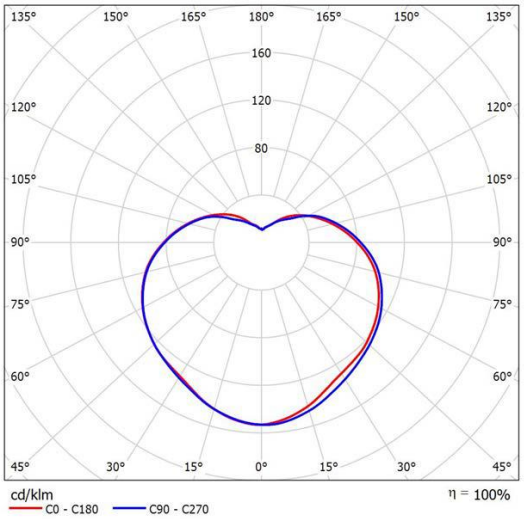

Abmessungen

Lucid Mars L 300W

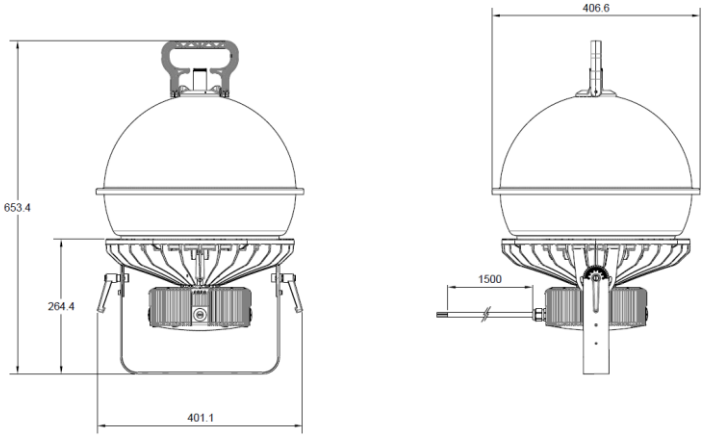

Lucid Mars L 200W

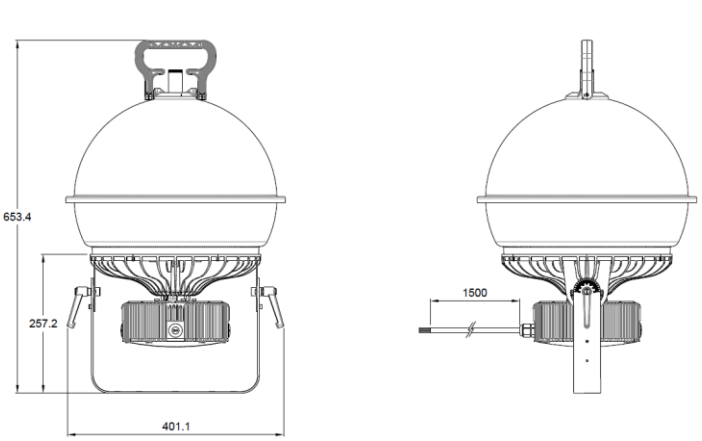

DT_Lucid _Mars_DE_20.11.2023_V2.1 - Abbildung ähnlich, technische Änderungen vorbehalten

Produktdaten | Lucid Mars

Produktmerkmale	Lucid Mars
Produktfamilie:	IP 65
Schutzart:	I
Schutzklasse: Schlagfestigkeit	IK 10
Umgebungstemperatur:	-30 °C bis +50 °C
Material Gehäuse:	Aluminium Druckguss und schlagfestes
Material Diffusor:	Polycarbonat Polycarbonat (PC)
Zertifizierung:	CE. ROHS
LED-Lebensdauer:	L70B50 = 60.000h @ Ta 25°C
Abmessungen & Nettogewicht:	Durchmesser: 407 mm; Höhe: 653 mm 200W: 6,3 kg; 300W: 7,5 kg
Systemleistung:	200 W / 300 W
Lichttechnische Eigenschaften	
Abstrahlwinkel:	360°/ 190°
Farbwiedergabe:	CRI > 80
Farbtemperaturen:	5.000 K (weitere auf Anfrage)
Lichtstrom:	16.200 lm bis 24.300 lm
Lichtausbeute:	bis zu 81 lm/Watt
Elektrische Daten	
Netzspannungsbereich:	90 – 305VAC
Netzfrequenz:	50 / 60 Hz
Steuerung optional:	Nur Standard
Energieeffizienzklasse:	A+ (G)

Besondere Anfoderungen

Die Leuchte erfüllt die grundlegenden Anforderungen der anwendbaren EU-Richtlinien und des Produktsicherheitsgesetzes und trägt die CE Kennzeichnung. Bei Anwendung der Leuchte in chemisch belasteten Umgebungsatmosphären, unter erhöhten Umgebungstemperaturen oder hoher bzw. kondensierender Luftfeuchtigkeit halten Sie bitte Rücksprache mit Ihrem Berater.

Die technischen Angaben dienen der groben Orientierung +/- 10%
Unsere Produkte unterliegen einem ständigen technischen Fortschritt und können daher in ihrem Design und ihrer Zusammensetzung abweichen.
Druckfehler und Irrtümer vorbehalten!

DT_Lucid _Mars_DE_20.11.2023_V2.1 - Abbildung ähnlich, technische Änderungen vorbehalten