Lucid ray pro
LED-Industrieleuchte

Kleine Leuchte - starkes Licht. Die LED-Industrieleuchte Lucid ray pro wird dort eingesetzt, wo zusätzliche Aufmerksamkeit erzielt werden soll. Reklametafeln, Fassaden oder Schilder werden perfekt in Szene gesetzt. Wegebereiche und Seiteneingänge zusätzlich beleuchtet. Die Lucid ray pro ist Wasser und Staub geschützt und deshalb im Innen- und Außenbereich individuell einsetzbar. Sie ist eine optimale Ergänzung zu Ihrer bestehenden Industriebeleuchtung.

Einsatzbereiche
LED-Universalleuchte zur Beleuchtung von Reklametafeln, Fassaden, Schildern, Wegebereichen, Seiteneingängen und LKW Brücken.

Ausführung
Hohe Systemeffizienz bis zu 154 lm/Watt. Die Leuchte ist für den Innen- und Außenbereich geeignet. Das Gehäuse besteht aus einem stabilen Aluminium-Kühlkörper mit UV-beständiger Pulverbeschichtung. Die Lucid ray pro hat eine Abstrahlcharakteristik von 120°. Der Montagebügel ist 270° schwenkbar und daher äußerst flexibel im Einsatz.

Lichtstrom nach mind. 1 Std.Brenndauer	bis zu 4.620 lm	154 lm/W
Lichtstrom initial im Einschaltmoment	bis zu 4.890 lm	163 lm/W
Lichtausbeute	bis zu 154 lm/W	
CRI / Ra	Ra > 70	
Farbtemperatur	5.000 K	
Abstrahlwinkel	120°	
Energieeffizienzklasse	A++ (C)*	

Vorteile:

- **Universell einsetzbar im Innen- und Außenbereich**
- **einfach zu reinigende Glasscheibe**
- **stabiles Aluminiumgehäuse mit UV-beständigiger Pulverbeschichtung**
- **schwenkbarer Montagebügel**
- **Flexible Ausleuchtung zusätzlicher Bereiche im Industriegebäude und auf dem Industriegelände**
- **optional mit Milchglas**

CE RoHS IK07 IP65 BAFA-förderfähig

*seit 2022 nach neuer Energieeffizienzklassifizierung

Artikel-Nr.	Abstrahlwinkel	Farbtemperatur	CCT (K)	Lichtausbeute	EAN
Lucid ray pro | 120° Standardausführung					
14851	120°	tageslichtweiß	5.000 K*	4.620 lm / 30 W	4050047148511

**Weitere Ausführungen / höhere Leistungsstufen 50, 75 W auch in 4000K auf Anfrage erhältlich (längere Lieferzeiten, höhere Mindestabnahme möglich)*

Photometrie

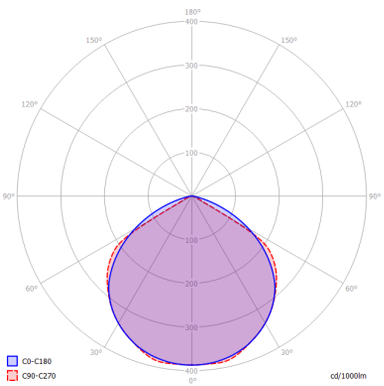

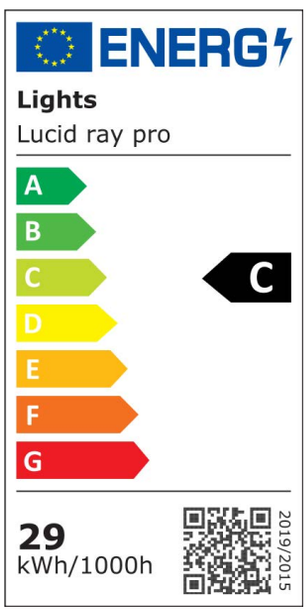

Abmessungsskizze

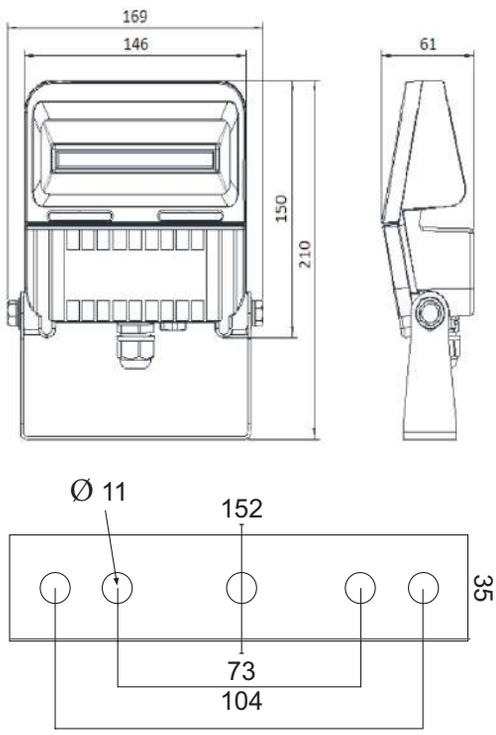

Produktdaten | Lucid ray pro

Allgemeine Informationen

Produktfamilie:	Lucid ray pro
Schutzart (EN 60529):	IP 65
Schutzklasse (EN 61140):	I
mechanische Beständigkeit:	IK 07
Umgebungstemperatur:	-30 °C bis +45 °C
Material Gehäuse:	Aluminium, UV-resistente Pulverbeschichtung
Material Optik:	Glas
Zertifizierungen:	CE, ROHS
LED-Lebensdauer:	L70B50 = bis zu 60.000h @ Ta =25°C
Abmessung:	210 x 169 x 61 mm
Nettogewicht:	1.100 g netto
Montageart:	Decken- / Wandmontage über Bügel, Montagebügel 270° verstellbar
Anschlussart:	vormontiertes 1,0 m langes Anschlusskabel mit freien Enden im Lieferumfang enthalten

Lichttechnische Eigenschaften

Optik:	120°
Farbwiedergabe:	Ra > 70
Lichtausbeute:	bis zu 154 lm/W (Messung nach mindestens 1 Std. Brenndauer) Initiale Systemleistung 163 lm/W

Elektrische Daten

Systemleistung:	30 W
Standard Stromaufnahme:	0,24 A
Netzspannungsbereich:	90 - 264 VAC
Netzfrequenz:	50/60 Hz
Steuerung:	nein
Energieeffizienzklasse:	A ++ (C - seit 2022 nach neuer Energieeffizienzklassifizierung)
SDCM:	5

Besondere Anforderungen

Die Leuchte erfüllt die grundlegenden Anforderungen der anwendbaren EU-Richtlinien und des Produktsicherheitsgesetzes und trägt die CE-Kennzeichnung. Bei An-wendung der Leuchte in chemisch belasteten Umgebungsatmosphären, unter erhöhten Umgebungstemperaturen oder hoher bzw. kondensierender Luftfeuchtigkeit halten Sie bitte Rücksprache mit Ihrem Berater.

Die technischen Angaben dienen der groben Orientierung +/- 10%Unsere Produkte unterliegen einem ständigen technischen Fortschritt und können daher in ihrem Design und ihrer Zusammensetzung abweichen.Druckfehler und Irrtümer vorbehalten!

DT_Lucid _ray_pro_DE_20.11.2023_V2.3 - Abbildung ähnlich, technische Änderungen vorbehalten