Lucid nembus

Außenleuchte / Vorfeldfluter

Hochwertige Flächenbeleuchtung für nahezu alle industriellen Anwendungen. In vier Größen lieferbar kommt der Vorfeldfluter überall da zum Einsatz, wo passgenaue Helligkeit gefragt ist. Durch die spezielle Vorfeldfluteroptik erzeugt die Lucid nembus einen Lichtkegel, welcher durch eine Linse nach vorne geworfen wird und große Flächen ausleuchten kann. Die Lucid nembus überzeugt durch eine asymmetrische Hochleistungsoptik, ihr robustes Gehäuse sowie ihr elegantes und flaches Design.

Einsatzbereiche

LED-Außenleuchte für Zufahrtsstraßen und Verkehrswege, Ladezonen, Außenbereiche, Containerterminals, Parkflächen, Sportanlagen und öffentliche Anlagen.

Ausführung

Erhältlich in vielen unterschiedlichen Leistungsstärken (100 W, 120 W, 150 W, 180 W, 200 W, 240 W und 390 W). Verschiedene Hochleistungsoptiken für grenzenlose Flexibilität. Das Longlife-Netzteil und hermetisch abgeschlossene Lichtmodule schützen vor Umwelteinflüssen und garantieren eine lange Lebensdauer. Die Leuchte aus Aluminiumdruckguss besitzt eine Druckausgleichsmembrane, um hohe Temperaturunterschiede auszugleichen und Kondenzwasserbildung zu verhindern.

Lichtstrom	bis zu 58.000 lm
Lichtausbeute	bis zu 156 lm/W
Farbwiedergabeindex	Ra > 70
Farbtemperatur	4.000 K, 5.000 K
Abstrahlwinkel	asymmetrisch 92° / 98°
Energieeffizienzklasse	A++ (C)*

Vorteile:

- Lichtstrom bis zu 58.000 lm
- Weißes Licht sorgt für beste Sichtverhältnisse und Sicherheit
- Viele Komponenten nachhaltig austauschbar
- Asymmetrische Optik
- Massives Gehäuse schützt vor Witterung
- CLO Constant-Lumen-Output Funktion
- Überspannungsschutz
- Die Lampe ist beim Öffnen im spannungs - freien Zustand, dank einer Trennstelle

BAFA-förderfähig

IP66

IK09

*seit 2022 nach neuer Energieeffizienzklassifizierung

Artikel-Nr.	Abstrahlwinkel	Farbtemperatur	CCT (K)	Lichtausbeute	EAN
Lucid nembus XS | Standardausführung					
18401	asymmetrisch	normalweiß	4.000 K	15.600 lm / 100 W	4050047184023
Lucid nembus S | Standardausführung					
18403	asymmetrisch	normalweiß	4.000 K	18.700 lm / 120 W	4050047184023
18403	asymmetrisch	normalweiß	4.000 K	23.500 lm / 150 W	4050047184023
18404	asymmetrisch	normalweiß	4.000 K	28.100 lm / 180 W	4050047184023
18404	asymmetrisch	normalweiß	4.000 K	31.200 lm / 200 W	4050047184023
Lucid nembus M | Standardausführung					
18413	asymmetrisch	normalweiß	4.000 K	36.000 lm / 240 W	4050047184122
Lucid nembus L | Standardausführung					
18422	asymmetrisch	normalweiß	4.000 K	58.000 lm / 390 W	4050047184221

Photometrie

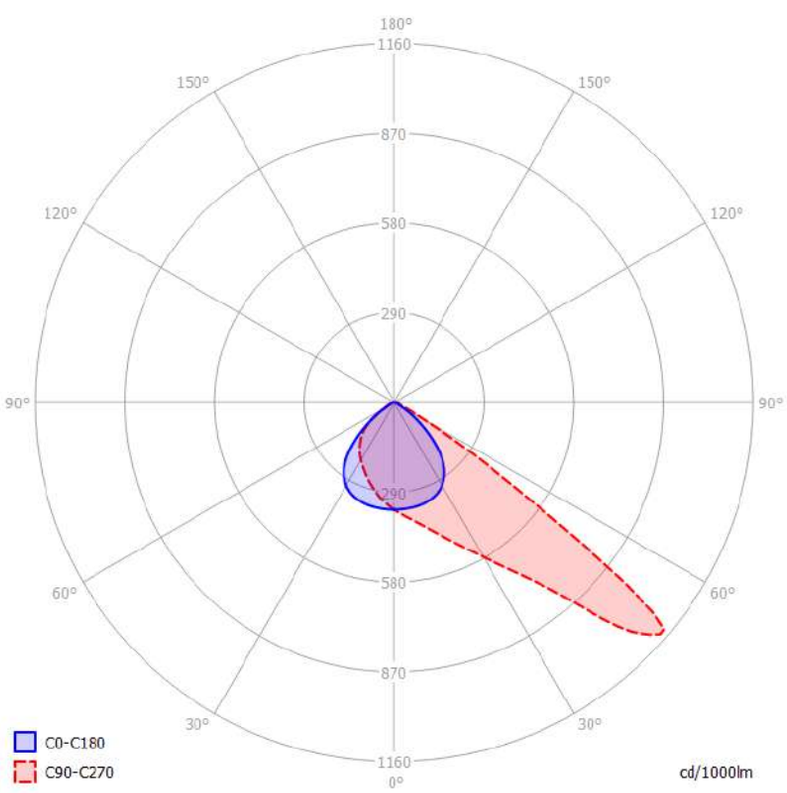

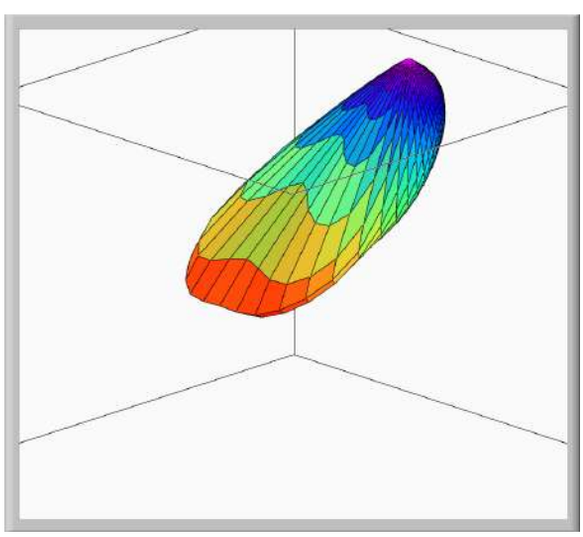

m.	Ø 50% C0-180	Ø 50% C90-270
1	2.1	2.3
1.5	3.1	3.5
2	4.2	4.6
2.5	5.2	5.8
3	6.2	7
3.5	7.3	8.1
4	8.3	9.3

C0-180: 92°
C90-270: 98°

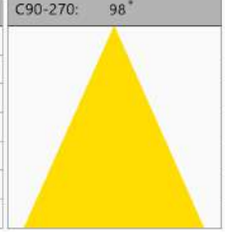

E (lux)
8146
3620
2036
1303
905
665
509

Luminaire Efficacy	
156	(lumen per Watt)
Half-peak diam C_{0-180}	
2.08	x diameter(m)
Half-peak diam C_{90-270}	
2.32	x diameter(m)
Illuminance	
8146	/ distance^2(lux)
Total Output	
23527	(lumen)

Energieeffizienzlabel ab 2022 nach neuer Klassifizierung

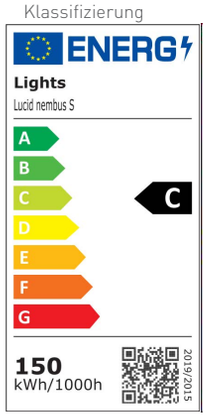

Energieeffizienzlabel bis 2021

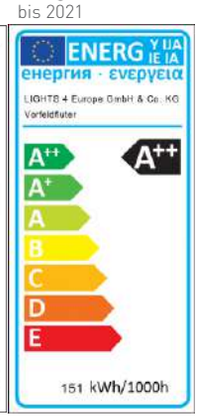

DT_Lucid _nembus_DE_16.11.2023_V1.3- Abbildung ähnlich, technische Änderungen vorbehalten

Produktdaten | Lucid nembus

Produktmerkmale

Produktfamilie:	Lucid nembus
Schutzart:	IP 66
Schutzklasse:	I
mechanische Beständigkeit:	IK 09
Umgebungstemperatur:	-35 °C bis +50 °
Tc max:	90°
Material Gehäuse:	Aluminiumguss pulverbeschichtet in schiefergrau (RAL 7015), Schrauben aus Edelstahl (rostfrei) Version L silbergrau RAL 9006 mit IK09
Material Optik:	PC mit Echtglasabdeckung
Zertifizierung:	CE, Treiber ENEC zertifiziert
LED Lebensdauer:	L70 B50 bis zu 102.000 h @ Ta = 25°C
Abmessungen & Nettogewicht:	Lucid nembus XS: 510 X 270 X 82 mm / 6.800 g Lucid nembus S: 580 x 350 x 82 mm / 10.500 g Lucid nembus M: 695 x 450 x 92 mm / 15.500 g Lucid nembus L: 727 x 558 x 107 mm / 21.500 g
Montageart:	Wandmontage an Befestigungsbügel (Teil der Leuchte) von 3 m bis 15 m Höhe
Anschlussart:	Trennklemme im Gehäuse

Lichttechnische Eigenschaften

Optik:	asymmetrisch 98° / 92°
Farbwiedergabe:	Ra > 70

Elektrische Daten

Netzspannungsbereich:	100- 240 VAC
Netzfrequenz:	50/60 Hz
Vorschaltgerät:	elektrisches Vorschaltgerät mit Überspannungsschutz
Steuerung optional:	CLO, DALI
Treibereffizienz:	bis zu 93% eff.
Energieeffizienzklasse:	A ++ (C)*
SDCM:	5

Besondere Anforderungen

Die Leuchte erfüllt die grundlegenden Anforderungen der anwendbaren EU-Richtlinien und des Produktsicherheitsgesetzes und trägt die CE-Kennzeichnung. Bei Anwendung der Leuchte in chemisch belasteten Umgebungsatmosphären, unter erhöhten Umgebungstemperaturen oder hoher bzw. kondensierender Luftfeuchtigkeit halten Sie bitte Rücksprache mit Ihrem Berater.

*seit 2022 nach neuer Energieeffizienzklassifizierung

DT_Lucid _nembus_DE_16.11.2023_V1.3- Abbildung ähnlich, technische Änderungen vorbehalten

Abmessungsskizze

Lucid nembus XS

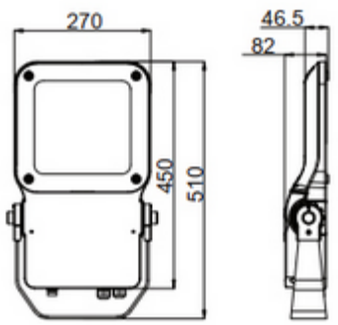

Lucid nembus S

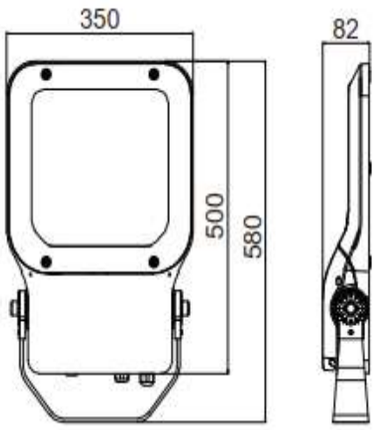

Lucid nembus M

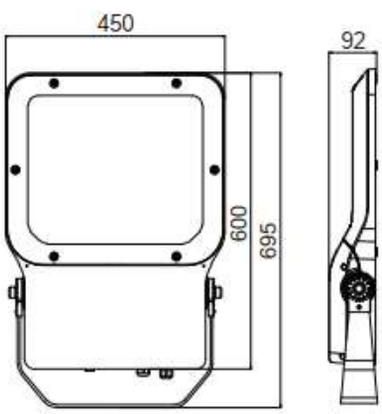

Lucid nembus L

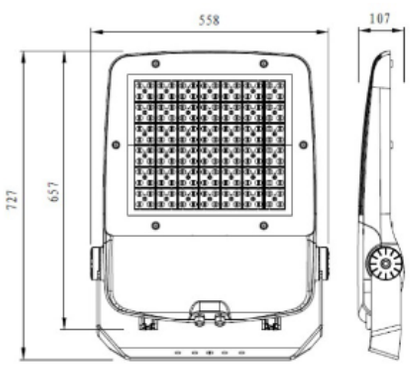

DT_Lucid _nembus_DE_16.11.2023_V1.3- Abbildung ähnlich, technische Änderungen vorbehalten

Die technischen Angaben dienen der groben Orientierung +/- 10%
Unsere Produkte unterliegen einem ständigen technischen Fortschritt und können daher in ihrem Design und ihrer Zusammensetzung abweichen.
Druckfehler und Irrtümer vorbehalten!